D21R1/LEDN10SX1

luminaire en saillie • rond

Application : Autres

caisson: aluminium laqué

source lumineuse : LED • 4000 K

optique : réflecteur • Aluminium, satiné • extensive

classification UGR : <=22

flux lumineux: 1250 lm

flux lumineux spécifique : 125 lm/W

LLMF: 99% @ 50khrs (Tq=25°C)

Product information

Caractéristiques mécaniques

dimensions : 200 mm x 212 mm

couleur: RAL9003 - blanc de sécurité (texturé)

type : luminaire individuel

Equipement électrique

driver: non gradable

puissance : 10 W

tension : 230-240V

fréquence : 50Hz AC

sécurité photobiologique : EN 62471: RISK GROUP 1 UNLIMITED

current : 2 A

Ce document a été conçu par ETAP avec le plus grand soin. Les informations reprises dans cette publication sont toutefois données sans engagement et peuvent subir des modifications par suite de l'évolution technique ou réglementaire. ETAP décline toute responsabilité pour tout dommage qui découlerait de l'utilisation de ce document.
www.etaplighting.com // Made in Belgium

Luminance

flux lumineux : 1250 lm

flux lumineux spécifique : 125 lm/W

luminance @ 65° = : 1000 cd/m²

classification UGR =: <=22

surface lumineuse : 0.02 m²

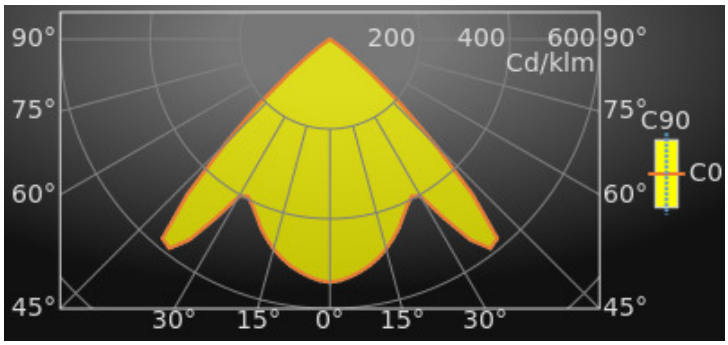

Average Luminances (Cd/m²) for 1250lm

Gamma	C0	C30	C45	C60	C90
45°	24741	24741	24741	24741	24741
50°	9669	9669	9669	9669	9669
55°	2224	2224	2224	2224	2224
60°	40	40	40	40	40
65°	4	4	4	4	4
70°	0	0	0	0	0
75°	0	0	0	0	0
80°	0	0	0	0	0
85°	0	0	0	0	0

Classifications

CIE: 746 / 1000 / 1000 / 1000 / 1000

CIE FLUXCODE : 0.75 / 1.00 / 1.00 / 1.00 / 1.00

BZ: BZ2/3/BZ1/4/BZ2

CAE: Symmetrical

DIN: A60 (Nach Arbeitsblatt 7)

DIN_U: Phi u = 1.00

DIN_SU: Phi su = 0.72

UTE: 1.00 B + 0.00 T

ETAP tomorrow's light

Ce document a été conçu par ETAP avec le plus grand soin. Les informations reprises dans cette publication sont toutefois données sans engagement et peuvent subir des modifications par suite de l'évolution technique ou réglementaire. ETAP décline toute responsabilité pour tout dommage qui découlerait de l'utilisation de ce document.
www.etaplighting.com // Made in Belgium

Lifetime Data (Tq=25.0°C)

Time(khrs)	LLMF(%)	Cx(%)
10	100	2
20	100	4
30	100	6
40	99	8
50	99	10
60	99	12

Intensités lumineuses en cd

Intensity for 1250lm

Gamma	C0	C45	C90
0°	676.4	676.4	676.4
5°	662.9	662.9	662.9
10°	639.0	639.0	639.0
15°	603.9	603.9	603.9
20°	559.8	559.8	559.8
25°	510.3	510.3	510.3
30°	503.2	503.2	503.2
35°	681.8	681.8	681.8
40°	723.9	723.9	723.9
45°	411.2	411.2	411.2
50°	146.1	146.1	146.1
55°	30.0	30.0	30.0
60°	0.5	0.5	0.5
65°	0.0	0.0	0.0
70°	0.0	0.0	0.0
75°	0.0	0.0	0.0
80°	0.0	0.0	0.0
85°	0.0	0.0	0.0
90°	0.0	0.0	0.0

classification UGR =

Corrected Glare Ratings for a Total Lamp Flux of 1250lm (S = 0.25H)

	Room Reflection Factors (%)									
Ceiling	70	70	50	50	30	70	70	50	50	30
Walls	50	30	50	30	30	50	30	50	30	30
Floor	20	20	20	20	20	20	20	20	20	20
Room Dimensions	**Viewed Crosswise**					**Viewed Endwise**				
X = 2H Y = 2H	20.4	22.0	20.7	22.3	22.5	20.4	22.0	20.7	22.3	22.5
Y = 3H	20.2	21.6	20.6	21.9	22.2	20.2	21.6	20.6	21.9	22.2
Y = 4H	20.2	21.5	20.5	21.7	22.0	20.2	21.5	20.5	21.7	22.0
Y = 6H	20.1	21.3	20.4	21.6	21.9	20.1	21.3	20.4	21.6	21.9
Y = 8H	20.0	21.2	20.4	21.5	21.8	20.0	21.2	20.4	21.5	21.8
Y = 12H	20.0	21.1	20.4	21.4	21.8	20.0	21.1	20.4	21.4	21.8
X = 4H Y = 2H	20.2	21.5	20.5	21.8	22.1	20.2	21.5	20.5	21.8	22.1
Y = 3H	20.0	21.1	20.4	21.4	21.8	20.0	21.1	20.4	21.4	21.8
Y = 4H	19.9	20.9	20.3	21.2	21.6	19.9	20.9	20.3	21.2	21.6
Y = 6H	19.9	20.7	20.3	21.1	21.5	19.9	20.7	20.3	21.1	21.5
Y = 8H	19.8	20.6	20.3	21.0	21.4	19.8	20.6	20.3	21.0	21.4
Y = 12H	19.8	20.5	20.3	20.9	21.4	19.8	20.5	20.3	20.9	21.4
X = 8H Y = 4H	19.8	20.6	20.3	21.0	21.4	19.8	20.6	20.3	21.0	21.4
Y = 6H	19.8	20.4	20.2	20.8	21.3	19.8	20.4	20.2	20.8	21.3
Y = 8H	19.7	20.3	20.2	20.7	21.2	19.7	20.3	20.2	20.7	21.2
Y = 12H	19.7	20.2	20.2	20.7	21.2	19.7	20.2	20.2	20.7	21.2
X = 12H Y = 4H	19.8	20.5	20.3	20.9	21.4	19.8	20.5	20.3	20.9	21.4
Y = 6H	19.7	20.3	20.2	20.7	21.2	19.7	20.3	20.2	20.7	21.2
Y = 8H	19.7	20.2	20.2	20.7	21.2	19.7	20.2	20.2	20.7	21.2
	UGR Variations with Observer Position for Luminaire Spacings S									
S = 1.0H	+2.9		-13.9			+2.9		-13.9		
S = 1.5H	+5.6		+0.0			+5.6		+0.0		
S = 2.0H	+7.6		+0.0			+7.6		+0.0		

Colour properties

Correlated Colour Temperature : 4000

Ra: CRI (Ra) 80

Ce document a été conçu par ETAP avec le plus grand soin. Les informations reprises dans cette publication sont toutefois données sans engagement et peuvent subir des modifications par suite de l'évolution technique ou réglementaire. ETAP décline toute responsabilité pour tout dommage qui découlerait de l'utilisation de ce document.
www.etaplighting.com // Made in Belgium

Rendement

Utilisation Factors according to IES (%)

	Room Reflection Factors (%)									
Ceiling	80	80	80	50	50	50	30	30	30	0
Walls	50	30	10	50	30	10	50	30	10	0
Floor	20	20	20	20	20	20	20	20	20	0
RCR = 1	109	107	105	103	101	100	99	98	97	91
2	99	95	93	94	91	89	91	88	86	82
3	90	85	81	86	82	79	83	80	77	73
4	82	76	72	78	73	70	76	72	69	66
5	75	68	64	71	66	62	70	65	62	59
6	68	61	57	65	60	56	64	59	55	53
7	62	56	51	60	54	50	59	54	50	47
8	57	50	46	55	49	45	54	49	45	43
9	53	46	41	51	45	41	50	45	41	39
10	49	42	38	48	42	37	47	41	37	35

Utilisation Factors according to LiTG (%)

	Room Reflection Factors (%)									
Ceiling	80	80	80	50	50	50	50	50	30	0
Walls	50	30	50	30	50	30	50	30	30	0
Floor	30	30	10	10	30	30	10	10	10	0
k = 0.60	59	51	56	50	57	50	55	49	49	43
0.80	73	65	69	63	70	64	67	62	61	56
1.00	82	74	76	70	78	72	74	69	68	63
1.25	91	84	83	78	86	81	81	77	76	72
1.50	97	90	88	84	91	86	86	82	81	77
2.00	104	97	93	89	97	92	90	87	86	82
2.50	109	104	96	93	101	97	94	91	90	86
3.00	113	109	99	97	105	102	97	95	93	90
4.00	117	113	101	99	107	104	98	96	95	91
5.00	120	116	103	101	109	107	100	98	97	93

ETAP tomorrow's light

Ce document a été conçu par ETAP avec le plus grand soin. Les informations reprises dans cette publication sont toutefois données sans engagement et peuvent subir des modifications par suite de l'évolution technique ou réglementaire. ETAP décline toute responsabilité pour tout dommage qui découlerait de l'utilisation de ce document.
www.etaplighting.com // Made in Belgium

Esquisse

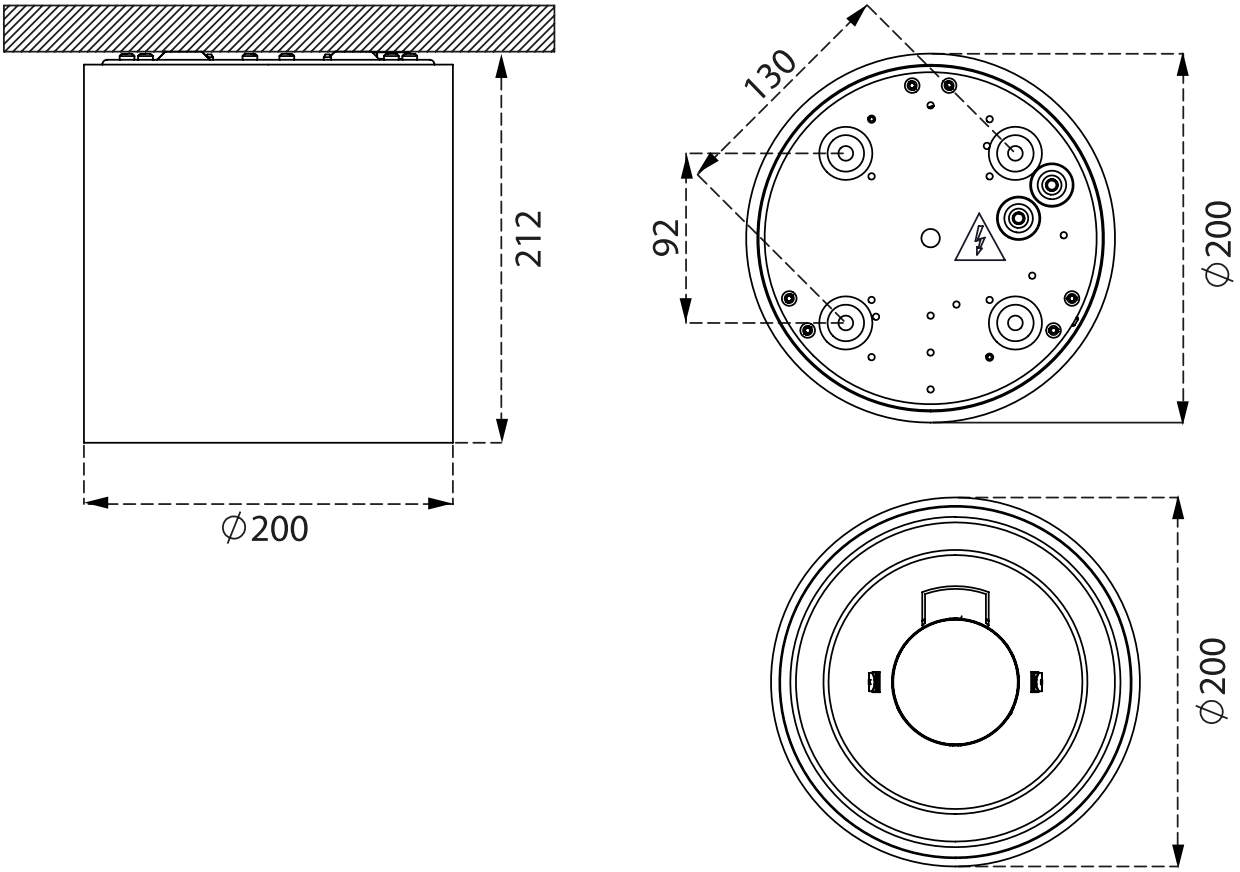

Ce document a été conçu par ETAP avec le plus grand soin. Les informations reprises dans cette publication sont toutefois données sans engagement et peuvent subir des modifications par suite de l'évolution technique ou réglementaire. ETAP décline toute responsabilité pour tout dommage qui découlerait de l'utilisation de ce document.
www.etaplighting.com // Made in Belgium