D21R1/LEDN20SX1

opbouwarmatuur • rond

Toepassing : Andere

behuizing: gelakt aluminium

lichtbron : led • 4000 K

optiek : reflector • Aluminium, gesatineerd • breedstralend

UGR classificatie : <=22

lichtstroom: 2350 lm

efficiëntie : 112 lm/W

LLMF: 98% @ 50khrs (Tq=25°C)

Product information

Mechanische eigenschappen

afmetingen : 200 mm x 212 mm

kleur: RAL9003 - signaalwit (structuurlak)

type : individueel armatuur

Elektrische uitrusting

driver: niet-dimbaar

opgenomen vermogen : 21 W

spanning : 230-240V

frequentie : 50Hz AC

fotobiologische veiligheid : EN 62471: RISK GROUP 1 UNLIMITED

current : 4 A

ETAP tomorrow's light

Dit document werd door ETAP met de grootste zorg samengesteld. De gegevens in deze publicatie zijn echter zonder verbintenis en kunnen wijzigen ingevolge technische evolutie. ETAP is niet aansprakelijk voor schade, van welke aard ook, welke voort zou vloeien uit het gebruik van dit document.
www.etaplighting.com // Made in Belgium

Luminantie

lichtstroom : 2350 lm

efficiëntie : 112 lm/W

luminantie @ 65° = : 1000 cd/m²

UGR classificatie =: <=22

lichtgevende oppervlakte : 0.02 m²

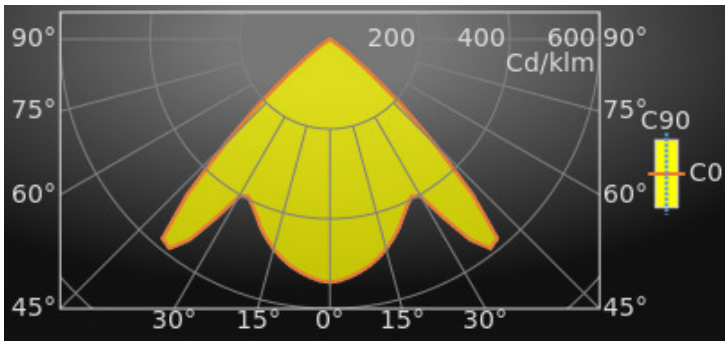

Average Luminances (Cd/m²) for 2350lm

Gamma	C0	C30	C45	C60	C90
45°	46512	46512	46512	46512	46512
50°	18177	18177	18177	18177	18177
55°	4182	4182	4182	4182	4182
60°	75	75	75	75	75
65°	8	8	8	8	8
70°	0	0	0	0	0
75°	0	0	0	0	0
80°	0	0	0	0	0
85°	0	0	0	0	0

Classificaties

CIE: 746 / 1000 / 1000 / 1000 / 1000

CIE FLUXCODE : 0.75 / 1.00 / 1.00 / 1.00 / 1.00

BZ: BZ2/3/BZ1/4/BZ2

CAE: Symmetrical

DIN: A60 (Nach Arbeitsblatt 7)

DIN_U: Phi u = 1.00

DIN_SU: Phi su = 0.72

UTE: 1.00 B + 0.00 T

ETAP tomorrow's light

Dit document werd door ETAP met de grootste zorg samengesteld. De gegevens in deze publicatie zijn echter zonder verbintenis en kunnen wijzigen ingevolge technische evolutie. ETAP is niet aansprakelijk voor schade, van welke aard ook, welke voort zou vloeien uit het gebruik van dit document.
www.etaplighting.com // Made in Belgium

Lifetime Data (Tq=25.0°C)

Time(khrs)	LLMF(%)	Cx(%)
10	100	2
20	99	4
30	99	6
40	99	8
50	98	10
60	98	12

Lichtsterkten in cd

Intensity for 2350lm

Gamma	C0	C45	C90
0°	1271.7	1271.7	1271.7
5°	1246.2	1246.2	1246.2
10°	1201.3	1201.3	1201.3
15°	1135.3	1135.3	1135.3
20°	1052.4	1052.4	1052.4
25°	959.5	959.5	959.5
30°	946.0	946.0	946.0
35°	1281.8	1281.8	1281.8
40°	1360.9	1360.9	1360.9
45°	773.1	773.1	773.1
50°	274.7	274.7	274.7
55°	56.4	56.4	56.4
60°	0.9	0.9	0.9
65°	0.1	0.1	0.1
70°	0.0	0.0	0.0
75°	0.0	0.0	0.0
80°	0.0	0.0	0.0
85°	0.0	0.0	0.0
90°	0.0	0.0	0.0

UGR classificatie =

Corrected Glare Ratings for a Total Lamp Flux of 2350lm (S = 0.25H)

	Room Reflection Factors (%)									
Ceiling	70	70	50	50	30	70	70	50	50	30
Walls	50	30	50	30	30	50	30	50	30	30
Floor	20	20	20	20	20	20	20	20	20	20
Room Dimensions	**Viewed Crosswise**					**Viewed Endwise**				
X = 2H Y = 2H	22.6	24.2	22.9	24.4	24.7	22.6	24.2	22.9	24.4	24.7
Y = 3H	22.4	23.8	22.8	24.1	24.4	22.4	23.8	22.8	24.1	24.4
Y = 4H	22.3	23.6	22.7	23.9	24.2	22.3	23.6	22.7	23.9	24.2
Y = 6H	22.3	23.5	22.6	23.8	24.1	22.3	23.5	22.6	23.8	24.1
Y = 8H	22.2	23.4	22.6	23.7	24.0	22.2	23.4	22.6	23.7	24.0
Y = 12H	22.2	23.3	22.6	23.6	24.0	22.2	23.3	22.6	23.6	24.0
X = 4H Y = 2H	22.4	23.7	22.7	23.9	24.2	22.4	23.7	22.7	23.9	24.2
Y = 3H	22.2	23.3	22.6	23.6	24.0	22.2	23.3	22.6	23.6	24.0
Y = 4H	22.1	23.1	22.5	23.4	23.8	22.1	23.1	22.5	23.4	23.8
Y = 6H	22.1	22.9	22.5	23.3	23.7	22.1	22.9	22.5	23.3	23.7
Y = 8H	22.0	22.8	22.5	23.2	23.6	22.0	22.8	22.5	23.2	23.6
Y = 12H	22.0	22.7	22.4	23.1	23.6	22.0	22.7	22.4	23.1	23.6
X = 8H Y = 4H	22.0	22.8	22.5	23.2	23.6	22.0	22.8	22.5	23.2	23.6
Y = 6H	22.0	22.6	22.4	23.0	23.5	22.0	22.6	22.4	23.0	23.5
Y = 8H	21.9	22.5	22.4	22.9	23.4	21.9	22.5	22.4	22.9	23.4
Y = 12H	21.9	22.4	22.4	22.9	23.4	21.9	22.4	22.4	22.9	23.4
X = 12H Y = 4H	22.0	22.7	22.4	23.1	23.6	22.0	22.7	22.4	23.1	23.6
Y = 6H	21.9	22.5	22.4	22.9	23.4	21.9	22.5	22.4	22.9	23.4
Y = 8H	21.9	22.4	22.4	22.9	23.4	21.9	22.4	22.4	22.9	23.4
	UGR Variations with Observer Position for Luminaire Spacings S									
S = 1.0H	+2.9		-13.9			+2.9		-13.9		
S = 1.5H	+5.6		+0.0			+5.6		+0.0		
S = 2.0H	+7.6		+0.0			+7.6		+0.0		

Kleureigenschappen

Correlated Colour Temperature : 4000

Ra: CRI (Ra) 80

ETAP tomorrow's light

Dit document werd door ETAP met de grootste zorg samengesteld. De gegevens in deze publicatie zijn echter zonder verbintenis en kunnen wijzigen ingevolge technische evolutie. ETAP is niet aansprakelijk voor schade, van welke aard ook, welke voort zou vloeien uit het gebruik van dit document.
www.etaplighting.com // Made in Belgium

Rendement

Utilisation Factors according to IES (%)

	Room Reflection Factors (%)									
Ceiling	80	80	80	50	50	50	30	30	30	0
Walls	50	30	10	50	30	10	50	30	10	0
Floor	20	20	20	20	20	20	20	20	20	0
RCR = 1	109	107	105	103	101	100	99	98	97	91
2	99	95	93	94	91	89	91	88	86	82
3	90	85	81	86	82	79	83	80	77	73
4	82	76	72	78	73	70	76	72	69	66
5	75	68	64	71	66	62	70	65	62	59
6	68	61	57	65	60	56	64	59	55	53
7	62	56	51	60	54	50	59	54	50	47
8	57	50	46	55	49	45	54	49	45	43
9	53	46	41	51	45	41	50	45	41	39
10	49	42	38	48	42	37	47	41	37	35

Utilisation Factors according to LiTG (%)

	Room Reflection Factors (%)									
Ceiling	80	80	80	50	50	50	50	50	30	0
Walls	50	30	50	30	50	30	50	30	30	0
Floor	30	30	10	10	30	30	10	10	10	0
k = 0.60	59	51	56	50	57	50	55	49	49	43
0.80	73	65	69	63	70	64	67	62	61	56
1.00	82	74	76	70	78	72	74	69	68	63
1.25	91	84	83	78	86	81	81	77	76	72
1.50	97	90	88	84	91	86	86	82	81	77
2.00	104	97	93	89	97	92	90	87	86	82
2.50	109	104	96	93	101	97	94	91	90	86
3.00	113	109	99	97	105	102	97	95	93	90
4.00	117	113	101	99	107	104	98	96	95	91
5.00	120	116	103	101	109	107	100	98	97	93

ETAP tomorrow's light

Dit document werd door ETAP met de grootste zorg samengesteld. De gegevens in deze publicatie zijn echter zonder verbintenis en kunnen wijzigen ingevolge technische evolutie. ETAP is niet aansprakelijk voor schade, van welke aard ook, welke voort zou vloeien uit het gebruik van dit document.
www.etaplighting.com // Made in Belgium

Maatschets

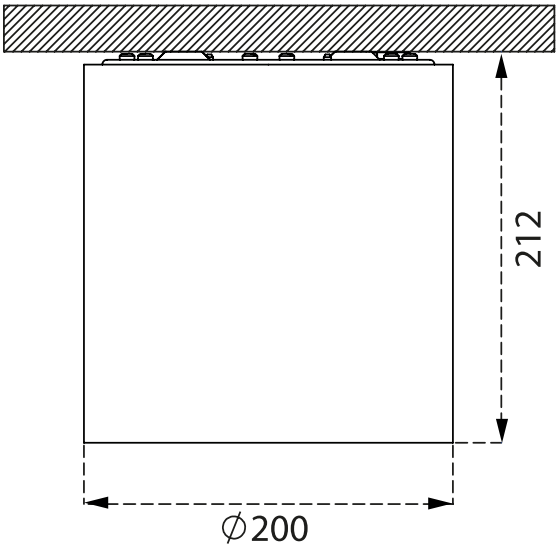

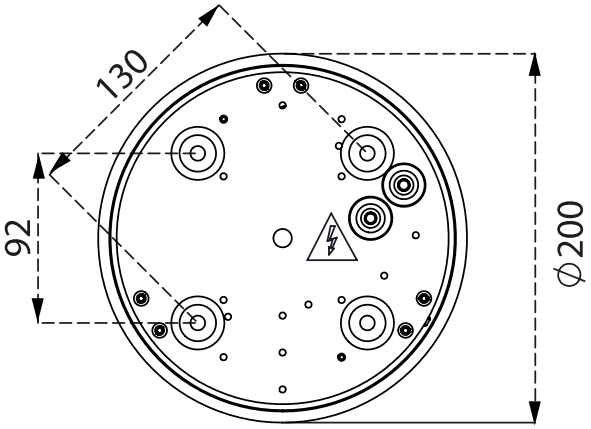

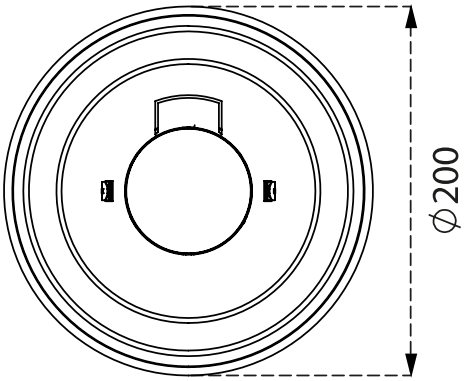

Dit document werd door ETAP met de grootste zorg samengesteld. De gegevens in deze publicatie zijn echter zonder verbintenis en kunnen wijzigen ingevolge technische evolutie. ETAP is niet aansprakelijk voor schade, van welke aard ook, welke voort zou vloeien uit het gebruik van dit document.
www.etaplighting.com // Made in Belgium